• 1.09.349RUS
• 5.11.2012
© VALLOX

Vallox 70 Compact

Тип
70 Compact A3475
70K Compact A3476

ПРИТОЧНО-ВЫТЯЖНАЯ ВЕНТУСТАНОВКА С РЕКУПЕРАЦИЕЙ ТЕПЛА

Для многоэтажных домов, танхаусов и частных домов

ИНСТРУКЦИЯ ПО ЭКСПЛУАТАЦИИ И ОБСЛУЖИВАНИЮ

VALLOX 70 COMPACT R

VALLOX 70K COMPACT R

© VALLOX • Оставляем за собой право вносить изменения без предварительного извещения

VALLOX 70 COMPACT

ОБЩЕЕ

ИНСТРУКЦИЯ

Vallox 70 COMPACT настроен для нормальных помещений в доме. Дополнительная настройка требуется в следующих случаях:

- **Принятие сауны:**
  Увеличить вентиляцию в сауне и влажных помещениях, чтобы эти помещения высыхали по возможности быстрее. Рекомендуемая продолжительность интенсивной вентиляции составляет 2-3 часа после принятия сауны.

- **Стирка и сушка белья:**
  Увеличить вентиляцию в помещениях во время стирки и сушки белья.

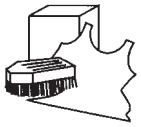

- **Во время сна:**
  Вентиляция в спальне должна быть достаточная всю ночь. Уровень вентиляции достаточен, если утром воздух в спальне свежий.

- **Помещения пусты:**
  Ветиляция настраивается на минимальный уровень, с целью экономии энергии.

- **Приготовление пищи:**
  Если вентиляция подключена к кухонной вытяжке, вентиляцию необходимо увеличить на время приготовления пищи (обычный способ удаления копоти в многоэтажных домах). В танхаузах и частных домах обычно имеется отдельная кухонная вытяжка.

На рис. VALLOX 70 COMPACT модель R

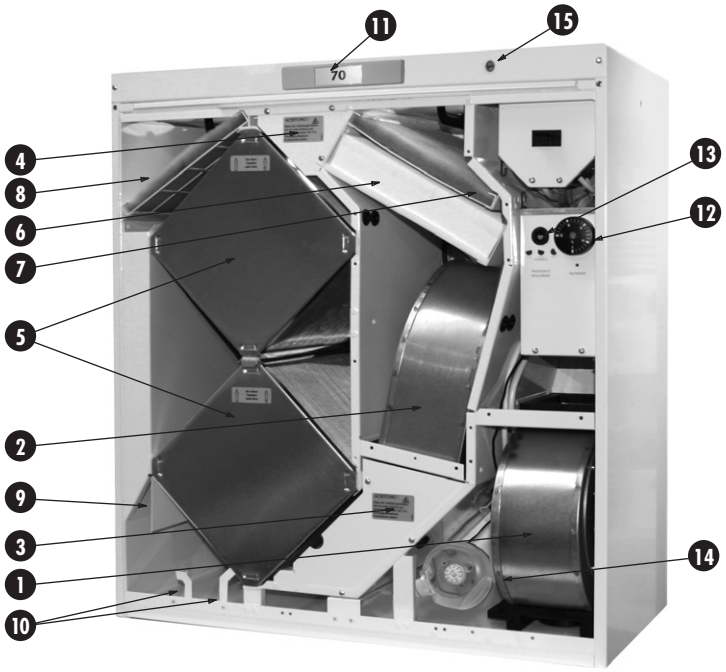

На рисунке модель VALLOX 70 COMPACT модель R

1. Вентилятор вытяжного воздуха
2. Вентилятор приточного воздуха
3. Батарея предварительного подогрева
4. Батарея последующего подогрева
5. Теплообменники, 2 шт.
6. Фильтр тонкой очистки наружного воздуха F7
7. Фильтр грубой очистки наружного воздуха G4
8. Фильтр грубой очистки вытяжного воздуха G4
9. Летняя/зимняя заслонка
10. Замок летней/зимней заслонки
11. Подключения для замеров
12. Контроллер термостата батареи последующего подогрева
13. Датчик предотвращения обледенения теплообменника
14. Оповещатель состояния фильтров (доп. оснащение)
15. Символ оповещателя состояния фильтров

Части кухонной вытяжки VALLOX K COMPACT

14. Выключатель света
15. Переключатель скорости
16. Регулировка заслонки
17. Сигнал оповещения батареи последующего подогрева/оповещателя состояния фильтров (оповещатель состояния фильтров дополнительное оснащение)

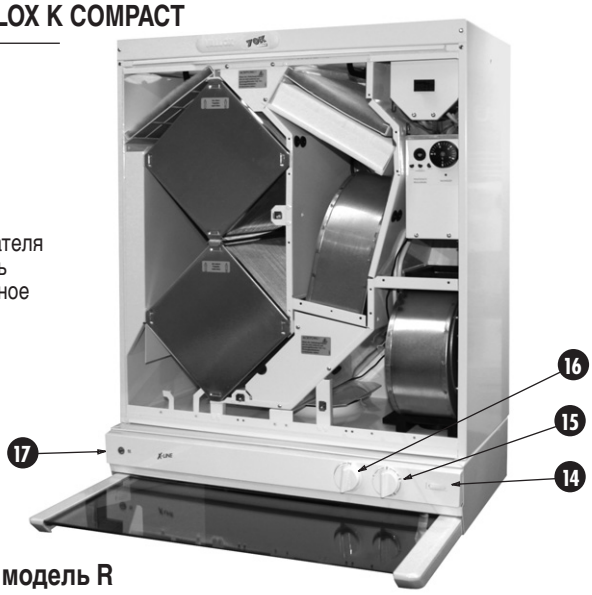

На рис. VALLOX 70K COMPACT модель R

© VALLOX • Оставляем за собой право вносить изменения без предварительного извещения

ТРИ ВОПРОСА О ВЕНТИЛЯЦИИ

Зачем нужен воздухообмен в помещении?

Хороший воздухообмен способствует здоровому проживанию людей и сохранению конструкций зданий. Воздухообмен в помещении необходим для того, чтобы удалять влажность и загрязнения из воздуха, выделяющиеся от деятельности человека и строительных конструкций. Загрязнениями воздуха являются углекислый газ, формальдегиды, родон и другие газы, а также пыль.

Механическая вентиляция необходима для того, чтобы обеспечить качество воздуха в соответствии с потребностями жильцов. В герметичных домах естественный обмен воздуха не достаточен. Даже не в очень герметичных домах обмен воздуха во многом зависит от погодных условий, т.е. от разницы температур, силы и направления ветра и вентиляцию невозможно регулировать.

Особенно важно поддерживать влажность воздуха и содержание углекислого газа в воздухе на рекомендуемом уровне. Рекомендуемый уровень влажности помещения составляет примерно 45%. Влажность помещений зимой ниже, летом и осенью выше. При влажности более 50% образуются пылевые клещи, и если влажность зимой длительное время сохраняется более 60%, на холодных конструкциях здания конденсируется влага и начинается образование плесени.

Рекомендуемое содержание двуокиси водорода в воздухе составдяет примерно 1000 ppm.

Каковы признаки досточного воздухообмена?

- Воздух всех помещений в здании сохраняется свежим, также в спальне на всю ночь. Особенно в спальне уровень углекислого газа поднимается выше рекомендуемого без достаточной вентиляции.
- Влажные помещения высыхают быстро
- Во время отопительного сезона окна и другие ограждающие конструкции остаются сухими
- Влага помещения не конденсируется в воздуховодах
- Воздух сохраняется свежим также в туалетах

Какой объем воздуха подлежит обмену?

Для поддержания свежего воздуха в помещении его необходимо заменять каждые два часа.

В новых, а также в отремонтированных домах, в первый год воздухообмен необходимо производить чаще, по крайней мере каждый час, для того, чтобы удалять из воздуха загрязнения и влажность, выделяемые строительными конструкциями. Через год после принятия здания в эксплуатацию и в сухих домах воздухообмен можно осуществлять по необходимости. Вентиляцию необходимо увеличивать при приеме сауны, стирке белья, приготовления пищи и уменьшать при сильных морозах или в отсутствии жильцов.

Проветривание через окна и двери

Механическая вентиляция не ограничивает проветривание помещений через окна или двери. При проветривании через окна или двери необходимо все же помнить следующее:

1. Во время отопительного сезона при проветриванние через окна напрасно расходуется значительное количество энергии.
2. Через открытое окно в помещении поступает пыль и грязь.
3. Через открытое окно в помещении слышится шум с улицы.

К пользованию вентустановкой запрещено допускать детей (моложе 8 лет) или других лиц, которые по состоянию здоровья или другим причинам не могут обеспечить безопасность её эксплуатации.

Пользование установкой такими лицами допускается только под контролем лица, ответственного за эксплуатацию.

Календарь времен года

Весной:

- Помойте или замените фильтр грубой очистки и почистите или замените фильтр тонкой очистки при необходимости.
- Почистите лопасти вентилятора и батареи дополнительного подогрева при необходимости
- Проверьте работу летней вентиляции. В этом случае вытяжной воздух не подогревает приточный воздух.

Осенью:

- Помойте или замените фильтр грубой очистки и почистите или замените фильтр тонкой очистки при необходимости
- Проверьте чистоту теплообменника
- Проверьте, не засорился ли канал конденсата
- Выключите работу летней вентиляции.

Внимание!
Более точные рекомендации далее в инструкции

© VALLOX • Оставляем за собой право вносить изменения без предварительного извещения

СИСТЕМА ВЕНТИЛЯЦИИ

ПРЕДОСТЕРЕЖЕНИЕ!
При отключении вентиляции прекращается подача свежего воздуха в помещение и удаление загрязненного воздуха. Выделения от людей, конструкций и грунта такие как: углекислота, влажность, запахи, формальдегид, пыль, родон и т.д. быстро загрязняют воздух помещения и представляют опасность для здоровья. Излишняя влажность может повредить конструкции и вызвать рост грибков и плесени. Поэтому строительные нормы предусматривают бесперебойную работу вентиляции и регулировку её мощности в соответствии с потребностями жильцов.

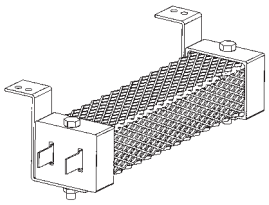

Батарея последующего подогрева

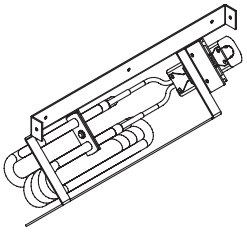

Батарея предварительного подогрева

Система вентиляции ограничивается пределами одной квартиры или дома.

Система включает в себя две функции, вытяжку загрязненного воздуха из помещения и замену его чистым воздухом в таком же количестве.

Вентиляция квартир бесперебойная и её мощность регулируется. Чистый воздух поступает в первую очередь в спальню, зал, каминную вомнату, столовую и баню. Из этих помещений предусмотрена беспрепятственное перемещение воздуха, например через дверные зазоры, в прачечную, баню, туалет, на кухню и другие помещения в которых имеются места для вытяжки загрязненного воздуха. Если в баню есть доступ наружного воздуха, используйте его только для горения печи бани.

Мощность вентиляции в квартире (проветривание) устанавливается в соответствии с потребностью жильцов.

Фильтрация

Наружный воздух тщательно фильтруется перед подачей его в помещение. Сначала фильр грубой очистки очищает наружный воздух с целью предотвращения загрязнения системы, а затем воздух очищается фильтрами тонкой очистки, которые задерживают мелкую пыль и пыльцу.

Оповещатель состояния фильтров (доп. оснащение)

Приобретенный дополнительным оснащением оповещатель состояния фильтров следит за чистотой фильтров. Оповещатель настраивается таким образом, что сигнальный свет загорается при чистых фильтрах на скоростях вентилятора 3 и 4 (см. раздел инструкции по сервису)

Включатель для камина(доп. оснащение)

Если установка оснащена включатель для камина, им можно отключить вентилятор вытяжного воздуха на 15 минут, так создается повышенное давление в помещении. Зажечь камин легче.

Внимание!
При включении вентилятора приточного воздуха, тяга в камине может ухудшиться!

Подогрев наружного воздуха

В отопительный сезон приточный воздух подогревается теплом вытяжного воздуха. Тепло передается через стенки теплообменника, вытяжной воздух ни на какой стадии не перемешивается с приточным воздухом. Дополнительный подогрев как правило не нужен, но вентустановки оснащены последующим нагревательным элементом, с помощью которого воздух при необходимости можно подогревать дополнительно.

Батарея последующего подогрева

Vallox 70 COMPACT оснащена батареей последующего подогрева PTC, которая подогревает приточный воздух до заданной температуры. Температура приточного воздуха регулируется встроенным термостатом. Пластины батареи последующего подогрева PTC находятся под напряжением во время работы установки. До них нельзя дотрагиваться пока установка не отключена от сети. Летом термостат рекомендуется настроить на 0°C, чтобы батарея не подогревала воздух.

Батарея предварительного подогрева

Vallox 70 COMPACT оснащена батареей предварительного подогрева. Термостат защиты от замерзания включит батарею вместо того, чтобы остановить вентилятор наружного воздуха. Батарея подогревает наружный воздух до его поступления в теплообменник и тем самым предотвращает замораживание. При сильных морозах батарея не способна нагреть достаточно максимальный поток воздуха (при температуре -30°C максимальный поток воздуха составляет 30 дм•/сек, что соответствует скорости 2 и 3). Настройку граничных значений для автоматики по защите от замерзания можно настроить. Батарея предварительного подогрева является трубкой сопротивления, в которую интегрированы два элемента защиты от перегрева. Один из элементов (тип BTS) является обратимым и другой отключаемым (тип BTC, cut-off). Если сработает защита от перегрева, установка на мгновение отключится.

© VALLOX • Оставляем за собой право вносить изменения без предварительного извещения

ОСНОВНАЯ НАСТРОЙКА

Вентиляция работает правильно, если объем воздушных потоков в каждом помещении рассчитан и вентили настроены в соответствии с расчетными потоками воздуха. П**осле основной настройки положение вентилей менять нельзя.** Если в бане на потолке имеется кнопочный вентиль вытяжного воздуха, его можно регулировать при необходимости. Основной настройкой обеспечивается достаточный обмен воздуха в помещении и то, что при любых условиях объем потока вытяжного воздуха больше приточного воздуха. Таким образом в помещении создается пониженное давление по сравнению с наружным воздухом. Если давление в помещении повышенное, воздух из помещения проникает в ограждающие конструкции здания и между рамами окон, что в отопительный сезон может вызвать влажностные повреждения.

В нормальных помещениях достаточна основная настройка , при которой воздух меняется один раз в два часа. Более интенсивная вентиляция необходима при принятии бани, приготовлении пищи, стирки белья или во время пребывания большого числа гостей в доме.

Если у пользователя нет сведений по объемам воздушных потоков, в представленной ниже таблице приведены приблизительные сведения по объему потока вытяжного воздуха и общему расходу электроэнергии вентиляторами при различных скоростях. Из таблицы также видно, какая скорость вентилятора достаточна для нормальной вентиляции при различных площадях квартир.

Значения в затемненных графах являются заводскими настройками скорости вентилятора. При необходимости специалист или электрик может изменить настройки на значения белых полей таблицы. Изменения напряжений выполняют всегда специалисты, никогда не пользователь сам.

VALLOX 70 / 70K COMPACT

Положение включателя	1 70 V	1.1 90 V	2 120 V	2.1 135 V	3 160 V	3.1 180 V	4 230 V
Площадь квартиры ($м^2$)	20	35	70	80	100	120	160
Воздушный поток ($дм^3$/сек)	10	15	25	30	35	45	55
Общий расход электроэнергии вентиляторами (Вт)	20	33	55	67	90	108	160

© VALLOX • Оставляем за собой право вносить изменения без предварительного извещения

В таблице на предыдущей странице показаны объемы воздушных потоков при различных скоростях, а также расход электроэнергии для квартир различных площадей.

РЕГУЛИРОВКА МОЩНОСТИ ВЕНТИЛЯТОРА

Вентустановками Vallox 70 COMPACT можно управлять либо с кухонной вытяжки либо отдельным блоком управления.

Управление с кухонной вытяжки

Кухонная вытяжка подключена к вентустановке и с её помощью можно управлять вентиляцией всей квартиры. Имеются четыре варианта интенсивности вентиляции.

Скорость 1
В случае отсутствия жильцов, интенсивность вентиляции на время уменьшается

Скорости 2 и 3
Это скорости которые обычно применяются. Скорость 2 в случае, когда потребность в вентиляции обычная и воздух в помещении хороший.

Скорость 3 при необходимости более интенсивной вентиляции, приготовление пищи, приема бани или душа, при пользовании туалетной комнатой, при гостях, высокой температуре или других соответствующих ситуациях.

Скорость 4
Интенсивная вентиляция, которая применяется при необходимости, например, при одновременном воздействии нескольких факторов, т.е приготовление пищи при большом количестве гостей или жаре.

Приготовление пищи
Во время приготовления пищи необходимо открыть заслонку кухонной вытяжки. В другое время заслонка должна быть закрытой. Открытая заслонка уменьшает мощность вентиляции других помещений. Кухонные вытяжки бывают различные, точная инструкция по эксплуатации поставляется вместе с вытяжкой.

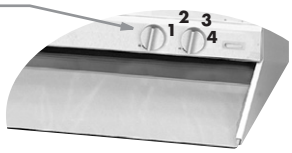

Отдельная кухонная вытяжка

Если в квартире имеется отдельная кухонная вытяжка, не подключенная к вентсистеме, её можно использовать при необходимости. Её работа не влияет на работу вентустановки в квартире, так как вентустановка в этом случае обслуживает другие помещения. На кухне в этом случае имеется обычный вытяжной вентиль, который подключен к вентустановке. В таком случае вентустановка управляется отдельным блоком управления.

Включатель выбора скорости

Отдельный блок управления

Блоком управления (выключателем) управляется только вентустановка, имеются четыре варианта интенсивности вентиляции

Скорость 1
В случае отсутствия жильцов, интенсивность вентиляции на время уменьшается

Скорости 2 и 3
Это скорости которые обычно применяются. Скорость 2 в случае, когда потребность в вентиляции обычная и воздух в помещении хороший.

Скорость 3 при необходимости более интенсивной вентиляции, приготовление пищи, приема бани или душа, при пользовании туалетной комнатой, при гостях, высокой температуре или других соответствующих ситуациях.

Скорость 4
Интенсивная вентиляция, которая применяется при необходимости, например, при одновременном воздействии нескольких факторов, т.е приготовление пищи при большом количестве гостей или жаре.

Приготовление пищи
Копоть от приготовления пищи удаляется кухонной вытяжкой. Инструкция по эксплуатации поставляется вместе с вытяжкой.

Для блока управления имеется подробная инструкция по эксплуатации.

© VALLOX • Оставляем за собой право вносить изменения без предварительного извещения

ПОСЛЕДУЮЩИЙ ПОДОГРЕВ

В большинстве случев тепла вытяжного воздуха достаточно для подогрева наружного воздуха до требуемой температуры. Если этого тепла недостаточно. наружный воздух можно подогревать до требуемой температуры, имеющимися в установке нагревателями (батареями).

Принцип работы батареи последующего подогрева

Влияние потока и температуры наружного воздуха на приточный воздух

1. Подогрев вытяжного воздуха приточным
2. Максимальная температура

- Батарея мощность 900 Вт способна подогреть воздушный поток 50 дм•/сек на 8°C
- Температура вытяжного воздуха поступающего в установку составляет прим. 20°C

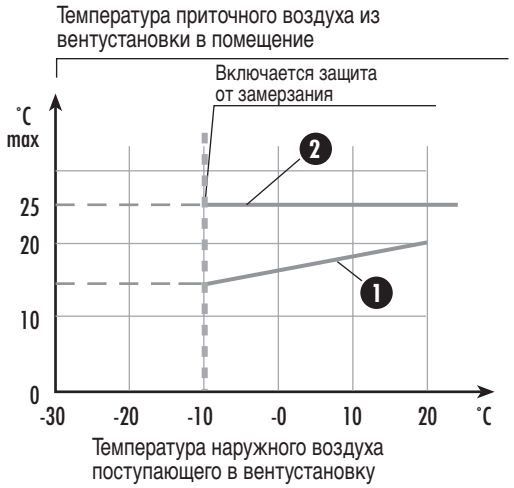

Электробатарея дополнительного подогрева

Vallox 70 Compact оснащены 900 Вт электробатареями, которыми подогревается приточный воздух. Температура приточного воздуха регулируется термостатом. Интервал настройки + 0.....25°C.

Летом термостат необходимо установить на 0°C, когда подогрев воздуха не нужен и воздух обходит теплообменник.

Внимание!

Работа системы не нуждается в последующем подогреве. Если квартира отопляется другими способами, не электрическим, в целях экономии электричества, целесообразно температуру приточного воздуха понизить до минимальной.

© VALLOX • Оставляем за собой право вносить изменения без предварительного извещения

Зимняя/летняя вентиляция

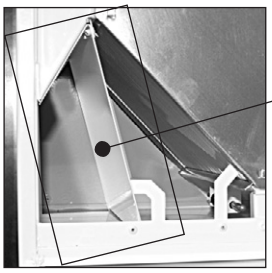

В зимнее время теплообменник вентустановки Vallox 70 COMPACT утилизирует тепло выходящего из помещения воздуха и подогревает им поступающий наружный воздух. Заслонка находится в нижнем положении

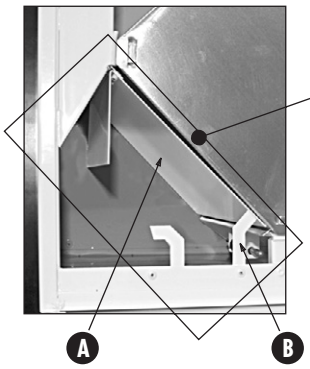

В летнее время подогревать наружный воздух нет необходимости. В таком случае теплообменник обходится с помощью заслонки (A). Заслонка поднимается в верхнее положение и замыкается защелкой (B). В летнем положении воздушный поток не попадает в теплообменник и одновременно открывается обход теплообменника.

Летом термостат необходимо установить на 0°C, тогда батарея не подогревает воздух.

© VALLOX • Оставляем за собой право вносить изменения без предварительного извещения

ИНСТРУКЦИЯ ПО УХОДУ

Перед сервисом отключите вентустановку кнопкой ON/OFF. Вентустановка отключится автоматически при открытии крышки.

ФИЛЬТРЫ

Фильтров наружного воздуха два. G4 (A) – фильтр грубой очистки задерживает насекомых и F7 (B) - фильтр тонкой очистки задерживает невидимую глазами пыль. Вытяжной воздух фильтруется таким же фильтром грубой очистки G4, как и наружный воздух.

Чистите фильтры грубой очистки (A) 2 – 4 раза в год, например промыв их в воде, температура воды 25 - 30°C с добавлением моющего средства для посуды. Мойте осторожно, без применения силы. Фильтры выдерживают правильную мойку.Фильтры подлежат замене на новые один раз в год или чаще.

Фильтр тонкой очистки (B) нельзя мыть. Заодно с мойкой фильтров грубой очистки пропылесосьте фильтр тонкой очистки осторожно пылесосом, чтобы не повредить материал фильтра. С целью обеспечения хорошего приточного воздуха рекомендуется заменять фильтры тонкой очистки один раз в год, или по необходимости, в зависимости от условий проживания. Замену рекомендуется проводить осенью, зимой фильтры сохранятся чистыми и весной будут интенсивно задерживать весеннюю пыль.

Одновременно при очистке фильтров необходимо проверить чистоту теплообменника (C), примерно через каждые два года. Вытащите теплообменник из установки, держась за проушины. Если он загрязнился, промойте его утопив в воду с посудомоющим средством.

Прополоскайте под душем. После того как теплообменник высохнет установите его на место таким образом, чтобы уплотнение осталось бы на месте и имеющаяся в торце теплообменника наклейка «верх» установилась против верхнего листа..

Весной и осенью проверьте положение заслонки летней/зимней функции и выход конденсата из установки, а также положение термостата батареи последующего подогрева.

Оповещатель состояния фильтров (доп. оснащение)

Приобретенный дополнительным оснащением оповещатель состояния фильтров следит за чистотой фильтров. Оповещатель настраивается таким образом, что его сигнальный свет загорается при чистых фильтрах на скоростях вентилятора 3 и 4 и это не требует никаких действий. Если сигнальный свет не зажигается при скорости 4, это значит, что давление в воздуховодах отличное от заводской настройки. При необходимости сервис-инженер может изменить настройку. Если сигнальный свет оповещателя загорается при скоростях вентилятора 1 и 2, необходимо проверить чистоту фильтров. Если они чистые, причиной может быть очень частая решетка при заборе наружного воздуха, которая могла засориться или приточные вентили в помещении закрыты.

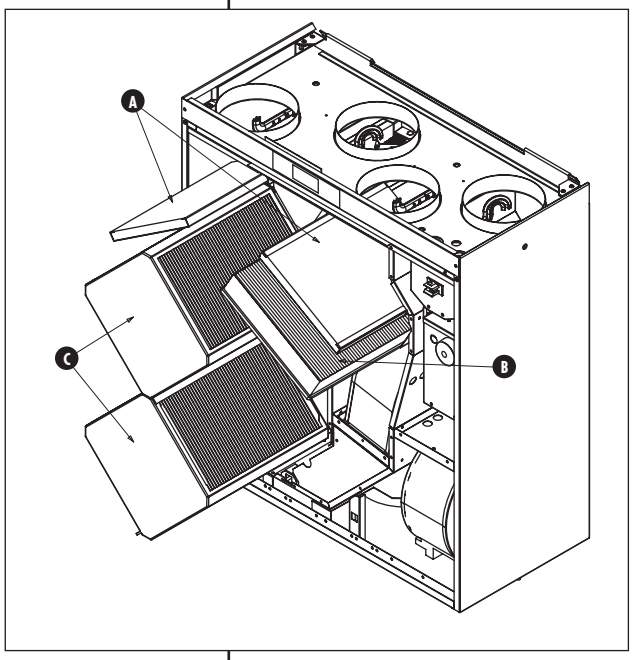

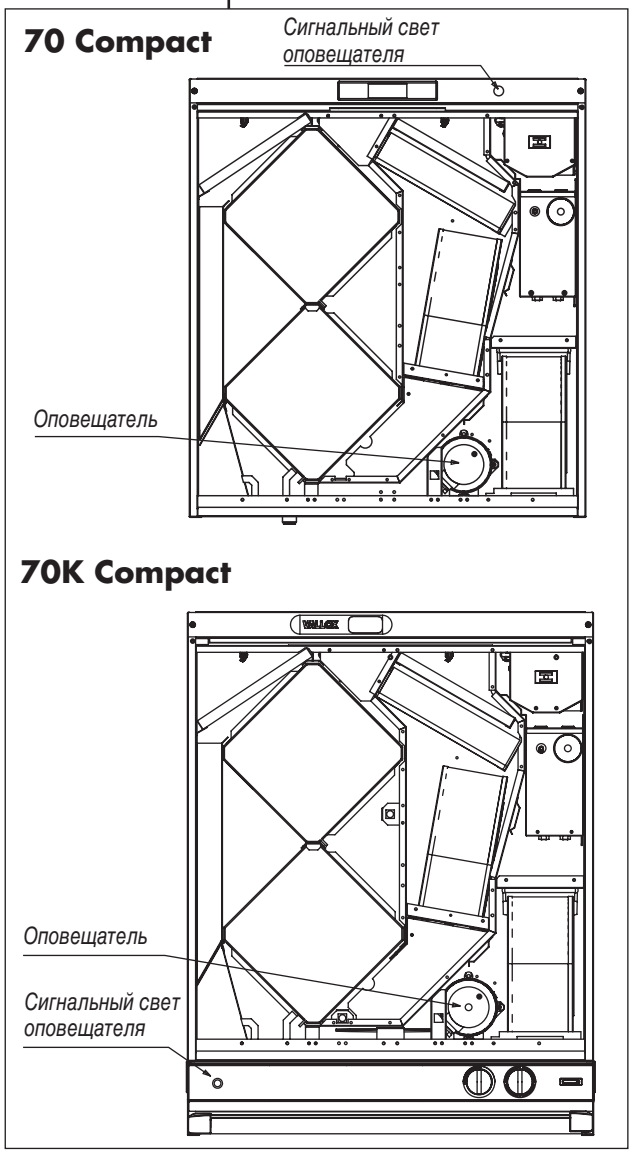

© VALLOX • Оставляем за собой право вносить изменения без предварительного извещения

ИНСТРУКЦИЯ ПО УХОДУ

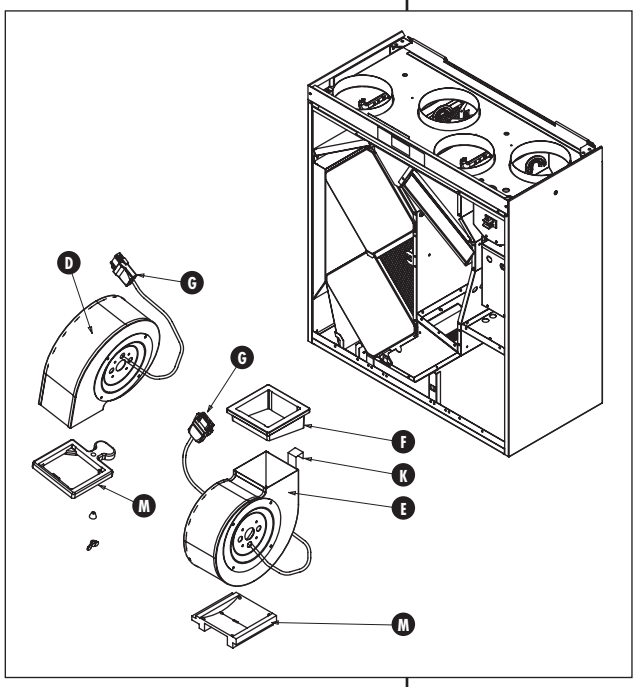

ВЕНТИЛЯТОРЫ

Вентиляторы приточного и вытяжного воздуха (D и E) крепятся к резиновому воротнику (F). Для выемки вентиляторов для чистки, отогните проушину (K) в вертикальное положение. После этого поднимите резиновый воротник и поднимите вентилятор с подставки (M). Отсоедините электропроводку (G).

Лопасти вентилятора можно очистить воздухом под давлением или щеткой. Все лопасти должны быть одинаково чисты, чтобы сохранить равновесие. Нельзя снимать балласты с лопастей.

В случае применения воды, её попадание в электрочасти недопустимо.

© VALLOX • Оставляем за собой право вносить изменения без предварительного извещения

КОНДЕНСАТНАЯ ВОДА

В отопительный сезон влага вытяжного воздуха конденсируется. Конденсата может быть много в новых зданиях или от деятельности человеа при недостаточной вентиляции.

Конденсат должен удаляться из установки беспрепятственно. Во время сервиса вентустановки, например осенью, проверить не засорен ли кран конденсата на нижнем поддоне. Для проверки можно налить в поддон немного воды. Очистить при необходимости.

Попадание воды в электрочасти недопустимо.

ДРУГОЙ СЕРВИС

Проверьте во время сервиса чистоту внутренних стенок установки и поддона для конденсата. При загрязнении почистите осторожно влажной тряпкой, щеткой или пылесосом. Содержите установку в чистоте для её бесперебойной работы и с точки зрения гигиены.

ЖИРОВОЙ ФИЛЬТР КУХОННОЙ ВЫТЯЖКИ

Для достаточной вытяжки фильтр необходимо мыть достаточно часто, 1-2 раза в месяц. Его можно мыть горячей водой с посудомоечным средством, также в посудомоечной машине.

Жировой фильтр снимается нажатием на замок (1), защитная пластина опустится в нижнее положение, после чего можно снять жировой фильтр, освободив его от замка (2).

ДРУГИЕ ЧАСТИ СИСТЕМЫ ВЕНТИЛЯЦИИ

Воздуховоды

Воздуховоды чистятся в соответствии с инструцией и требованиями. В многоэтажных домах это осуществляет домоуправление, в частных сам владелец.

Вентили

Осторожная чистка вентилей с наружной стороны разрешена. Снятие вентилей и их регулировка запрещена. Вокруг вентилей может собираться пыль, которая является комнатной пытью, а не из воздуховодов. Её легко очистить пылесосом.

РАБОТА ВЕНТИЛЕЙ

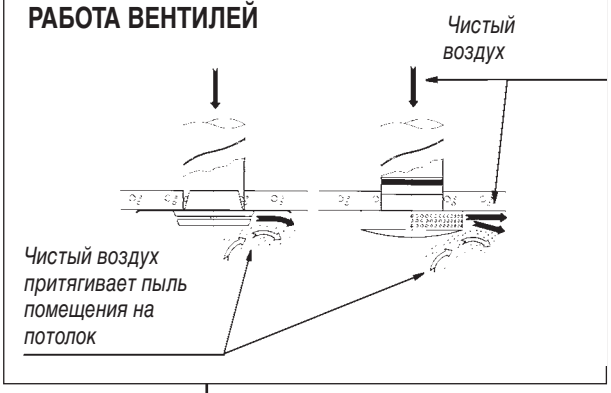

© VALLOX • Оставляем за собой право вносить изменения без предварительного извещения

НЕИСПРАВНОСТИ ИХ УСТРАНЕНИЕ

Приточный воздух поступает в помещение холодным

- Воздух остывает в воздуховоде на чердаке
- Не работает воздухонагреватель (радиатор) дополнительного подогрева
- Фильтр на выходе или теплообменник забиты
- Не выполнена основная настройка вентилятора
- Теплообменник обледенел, вытяжной воздух не нагревает наружный

Действия по устранению

- Измерьте температуру воздуха выходящего из вентустановки и сравните с температурой воздуха выходящего из вентилей (см. стр.7).
- Проверьте герметичность воздуховодов на чердаке
- Проверьте работу термостата защиты от замерзания и работу батареи для предварительного подогрева (см. стр. 4). Термостат защиты от промерзания можно настроить от + 10°C (поворотом по часовой стрелке) и до 0°C (поворотом против часовой стрелки). При 0°C имеется риск замерзания, при + 10°C замерзания не произойдет, но воздух на улицу будет выходить теплым, что нецелесообразно. Заводская установка + 5°C
- Проверьте работу батареи, сравнив её с кривой (см. стр. 7). Из кривой видно, какой объем приточного воздуха подогревается вытяжным воздухом, без дополнительного подогрева.
- Проверьте чистоту теплообменника и фильтров
- Проверьте основную настройку

1.09.349RUS/5.11.2012/PDF

VALLOX
www.vallox.com

© VALLOX • Оставляем за собой право вносить изменения без предварительного извещения