VALLOX

**Модель**
Vallox Capto PTC EC

**Тип**
279843

**Документ**
D3935

**Действителен с**
01.01.2019

**Обновлен**
06.08.2019

РУКОВОДСТВО

# Vallox Capto PTC EC

Руководство

Управляемая вытяжка Vallox Capto PTC EC предназначена для управления устанавливаемыми на крыше вентиляторами EC и вентиляционными установками Vallox.

Кухонная вытяжка предназначена для использования над плитой как общий вытяжной клапан на кухне и как панель управления вентиляционной системой.

# УПРАВЛЕНИЕ ВЕНТИЛЯЦИЕЙ

Вентиляционные установки для квартир позволяют жильцам регулировать эффективность вентиляции. Управление вентиляцией осуществляется в зависимости от потребностей, например через кухонную вытяжку, панель управления вентиляцией или отдельный центр управления.

1. **Профиль «Удаленный»**
   Эффективность вентиляции может быть временно снижена, если в квартире никого нет.

2. **Профиль «Дома»**
   Вентиляция должна быть постоянной, то есть объем воздуха внутри здания должен заменяться как минимум один раз в два часа.

3. **Профиль «Форсированный»**
   При приготовлении пищи, посещении сауны, приеме душа, сушке одежды, чрезмерном нагревании и в других подобных ситуациях может потребоваться увеличить вентиляцию по сравнению со стандартными настройками. В такой ситуации вентиляция должна быть увеличена.

Рекомендуется, чтобы вентиляция оставалась включенной также во время продолжительного отпуска. Таким образом, в помещении будет сохраняться свежий воздух, а также будет исключена конденсация влаги в вентиляционных каналах и конструкциях. Кроме того, снижается риск возникновения повреждений от влаги.

**ВНИМАНИЕ!**

- Пренебрежение чисткой фильтра-жироуловителя может привести к пожару.
- Внешние поверхности вытяжки могут нагреваться при включении плиты или духовки.
- Непосредственно под вытяжкой запрещено разводить огонь.
- Всегда следуйте инструкциям по регулировке эффективности вентиляции.
- Обеспечьте достаточный приток воздуха в помещение, если вытяжка и неэлектрические устройства используются одновременно.

# ИСПОЛЬЗОВАНИЕ УСТАНОВКИ

Вытяжка имеет выдвижное стекло, которое можно перемещать в вытяжке. Выдвижное стекло рекомендуется выдвигать или вдвигать за алюминиевую планку на его переднем крае. Вытяните стекло из вытяжки, чтобы достичь максимальной вытяжной способности.

## Кнопки на передней панели

На передней панели кухонной вытяжки расположено четыре кнопки.

### Положение заслонки

**В нормальных условиях заслонка должна быть закрыта**
(сигнальная лампочка не горит), что усиливает поток вытяжного воздуха из других помещений.

**Заслонка должна быть открыта** (сигнальная лампочка включена), **если пользователь хочет увеличить поток вытяжного воздуха из кухонной вытяжки, например когда:**

- кухонная плита или духовка используется для приготовления пищи;
- на кухню оказывается высокая нагрузка из-за использования сильных моющих средств, присутствия большого количества людей и т. п.

### Свет кухонной вытяжки

Свет включается и выключается нажатием на выключатель света. Яркость света можно регулировать. Отрегулируйте яркость, нажимая выключатель света, пока яркость не станет достаточной.

### Профили вентиляции

Выберите профиль, нажимая кнопку профиля вентиляции несколько раз, пока сигнальная лампочка не покажет желаемый профиль вентиляции.

### Профиль «Удаленный»

### Профиль «Дома»

### Профиль «Форсированный»

### Кнопка настроек

Кнопка настроек находится примерно в 2 см слева от выключателя света.

## Другие функции

### Функция защиты

Кухонная вытяжка оснащена защитной функцией, которая активируется, если температура вытяжки превышает 60 °C либо после резкого повышения температуры (>8 °C/мин). В этом случае все сигнальные лампочки на вытяжке и светодиодный индикатор начнут мигать. Если сигнализация такого вида была обнаружена до повреждения от пожара, то ее можно подтвердить нажатием любой кнопки на вытяжке.

### Предварительная настройка яркости света

**Чтобы изменить предварительную настройку яркости света:**

1. Включите свет, закройте заслонку и установите вентиляцию на профиль «Удаленный».
2. Нажмите кнопку настроек и удерживайте ее нажатой примерно 3 секунды, пока сигнальная лампочка режима настройки не начнет мигать.
3. Отрегулируйте яркость света, нажимая кнопку света, пока яркость не станет достаточной.
4. Чтобы сохранить настройку, нажмите кнопку настроек примерно на 3 секунды, пока сигнальная лампочка режима настройки не перестанет мигать.

Чтобы узнать о других функциях кнопки настроек, посетите наш сайт www.vallox.com.

**ПРЕДУПРЕЖДЕНИЕ!**

**Устройство не предназначено для использования детьми младше 8 лет или лицами с ограниченными сенсорными, физическими или умственными способностями, или лицами, которые из-за отсутствия достаточных знаний и опыта не могут обеспечить безопасную работу устройства. Такие лица могут использовать устройство под присмотром или с соблюдением инструкций лица, которое отвечает за их безопасность. Не позволяйте детям играть с устройством или чистить и обслуживать его без присмотра.**

## ОБСЛУЖИВАНИЕ

Содержите кухонную вытяжку в чистоте. Регулярно протирайте внешние поверхности влажной тряпкой, содержащей небольшое количество мягкого моющего средства. Немедленно удаляйте любые жирные пятна. Не используйте абразивные или вызывающие коррозию моющие средства или инструменты.

Содержите фильтр-жироуловитель в чистоте, чтобы обеспечить достаточный поток вытяжного воздуха. Фильтр необходимо мыть теплой водой с моющим средством не реже 1-2 раз в месяц.

### Свет

Вытяжка оснащена модулем светодиодной подсветки с длительным сроком службы. Если свет не работает, обратитесь в сервисную компанию.

### Снятие и установка фильтра-жироуловителя

Снятие фильтра

Установка фильтра

- Потяните фильтр-жироуловитель за защелку в направлении переднего края вытяжки, одновременно прикладывая усилие вниз, пока фильтр не откроется.
- Вымойте фильтр-жироуловитель и дайте ему высохнуть.
- Установите фильтр на место. Вставьте передний край фильтра в штифты на вытяжке и защелкните задний край по месту.
  **ПРИМЕЧАНИЕ. Убедитесь, что защелка направлена вниз.**


© Vallox Oy – Все права защищены

# МОНТАЖ

В этом примере нижний край боковых сторон и задняя часть вытяжки находятся на одном уровне с нижним краем верхних шкафов (см. рисунки 1-2). В таком случае необходима специальная защитная панель, чтобы скрыть вытяжку. Высота защитной панели составляет примерно 210 мм.

Вытяжку также можно установить выше, даже если она касается шкафчика для специй. В этом случае необходимо спилить задние уголки на боковых стенках шкафчика для специй (см. рисунок 3). При таком способе монтажа высота защитной панели вытяжки составляет 100 мм.

При установке вытяжки на минимально допустимую высоту нижний край выдвижного стекла, когда оно вдвигается внутрь вытяжки, должен находиться на одном уровне с нижними краями верхних шкафов (см. рисунок 4). Г-образный профиль крепится на стене, как показано на рисунке 5. При таком способе монтажа высота защитной панели вытяжки составляет примерно 248 мм.

**Рисунок 1.**

Снимите шкафчик для специй. Установите Г-образный профиль на стене так, чтобы он находился по уровню.

Г-образный профиль полностью закрывает зазор между вытяжкой и стеной, а также облегчает балансировку вытяжки по месту во время монтажа.

Если верхние шкафы имеют глубину менее 305 мм, Г-образный профиль устанавливается на стену более длинным краем.  Перфорация на нижней поверхности Г-образного профиля может быть закрыта белыми пластиковыми кнопками.

**Рисунок 2.**

Поместите вытяжку на выступ Г-образного профиля так, чтобы она располагалась по уровню, и закрепите ее на верхних шкафах четырьмя винтами. Очень важно, чтобы вытяжка была выровнена как по вертикали, так и по горизонтали. Передняя панель вытяжки должна быть на той же глубине, что и наружная поверхность дверец верхних шкафов.

**Рисунок 3.**

Если вытяжка устанавливается на максимально возможную высоту, отпилите по диагонали уголки размером не менее 20×50 мм от боковых стенок шкафчика для специй.

**Рисунок 4.**

Вытяжка на минимально возможной высоте монтажа.

**ВНИМАНИЕ!**

**Минимальное расстояние от нижнего края вытяжки до электрической плиты составляет 426 мм и до газовой плиты – 650 мм.**

**Рисунок 5.**

Расположение Г-образного профиля при монтаже вытяжки на минимальную высоту.

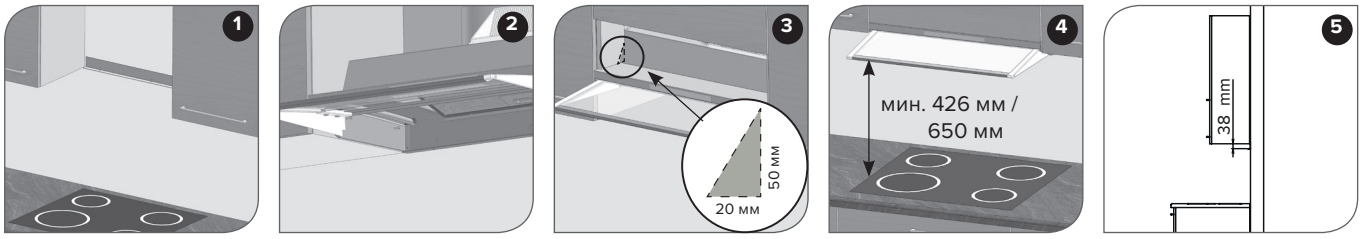


**ВНИМАНИЕ!**

- **Кухонную вытяжку нельзя соединять с дымоходом, который используется для удаления дымовых газов (например, из дровяного или газового камина, плиты или печи).**
- **Вентиляторы, управляемые через кухонную вытяжку, должны быть оснащены кожухом двигателя, и их мощность не должна превышать 340 Вт.**
- **Требуется соблюдать правила по отводу вытяжного воздуха наружу.**

**ВНИМАНИЕ!**

- **Должен быть обеспечен свободный доступ к розетке, используемой для вентилятора вытяжки.**

## Настройка профиля вентиляции

Вытяжки PTC EC имеют по умолчанию (настроенные на заводе) следующие управляющие напряжения вентиляторов:

«Удаленный»: 2,5 В постоянного тока | «Дома»: 5,0 В постоянного тока | «Форсированный»: 7,5 В постоянного тока

**Для регулировки управляющего напряжения:**

Закройте заслонку, выключите лампочки и выберите профиль вентиляции «Дома».

Нажмите кнопку настроек и удерживайте ее нажатой примерно 3 секунды, пока сигнальная лампочка режима настройки не начнет мигать. Сигнальная лампочка начнет мигать серией из пяти вспышек, указывая, что установлено управляющее напряжение 5 В постоянного тока.

Нажмите кнопку профиля вентиляции. Сигнальная лампочка начнет мигать серией из пяти нормальных вспышек + одна быстрая вспышка (5,5 В постоянного тока).

Нажмите кнопку профиля вентиляции. Сигнальная лампочка начнет мигать серией из шести вспышек (6,0 В постоянного тока).

Нажмите кнопку профиля вентиляции. Сигнальная лампочка начнет мигать серией из шести нормальных вспышек + одна быстрая вспышка (6,5 В постоянного тока).

Продолжайте нажимать, пока не достигнете максимального напряжения 10 В постоянного тока. Затем нажмите кнопку профиля вентиляции, которая установит управляющее напряжение на 2,5 В постоянного тока. После этого напряжение будет увеличиваться каждый раз на 0,5 В постоянного тока.

Сохраните выбранное управляющее напряжение, нажимая кнопку настроек, пока не замигают сигнальные лампочки. Сохранение скорости вентилятора в профиле «Дома» также регулирует и сохраняет скорость вентилятора в профилях «Удаленный» и «Форсированный».

Эффективность профилей «Удаленный» и «Форсированный» можно регулировать также и по отдельности. В этом случае регулировка влияет только на выбранный профиль. Профиль, который необходимо настроить, можно выбрать, перейдя в режим настроек.

Как вариант, управляющее напряжение можно контролировать с помощью общего счетчика. Для этого в нижней части корпуса фильтра имеются датчики (см. рисунок).

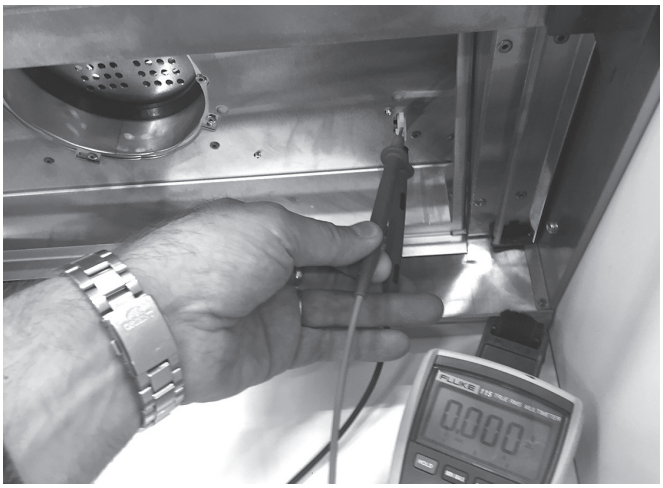



© Vallox Oy – Все права защищены

## Внешнее электрическое одключение к вентиляционному устройству или вентилятору, монтируемому на рыше здания

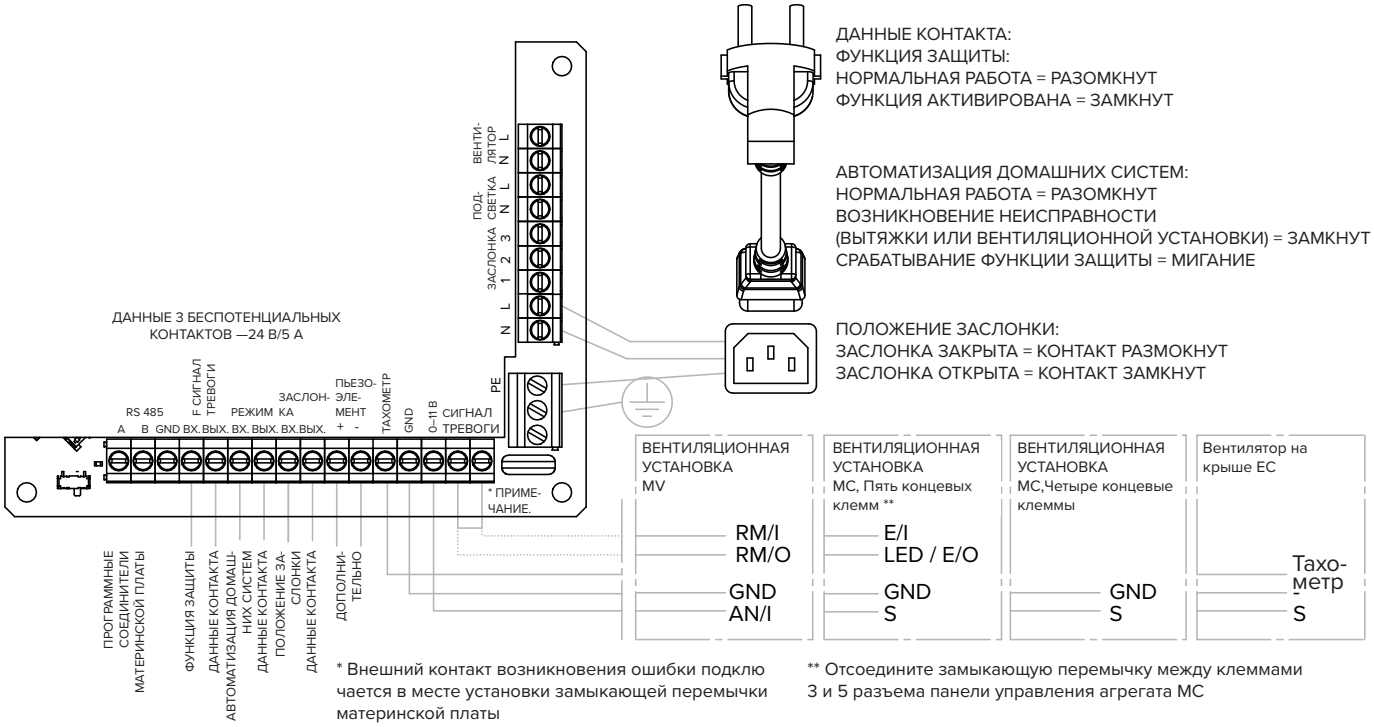


* Внешний контакт возникновения ошибки подключается в месте установки замыкающей перемычки материнской платы

** Отсоедините замыкающую перемычку между клеммами 3 и 5 разъема панели управления агрегата МС

## Измерение и настройка рабочих характеристик

### Стандартная вентиляция

Объемный расход воздуха внутри кухонной вытяжки измеряется при закрытой заслонке и, при необходимости, регулируется на основе потери статического давления и диаграммы производительности вытяжки.

- Измерьте потерю статического давления от отверстия в заслонке, используя измерительную трубку, находящуюся в пакете с принадлежностями (см. рисунок).
- Определите объемный расход по диаграмме производительности на основе измеренного давления и количества открытых отверстий в заслонке.

**Регулировка:**

- Закройте необходимое количество отверстий в заслонке магнитной полоской, которая содержится в комплекте кухонной вытяжки.

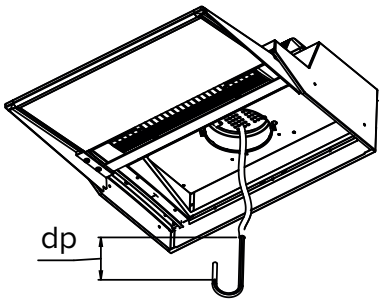


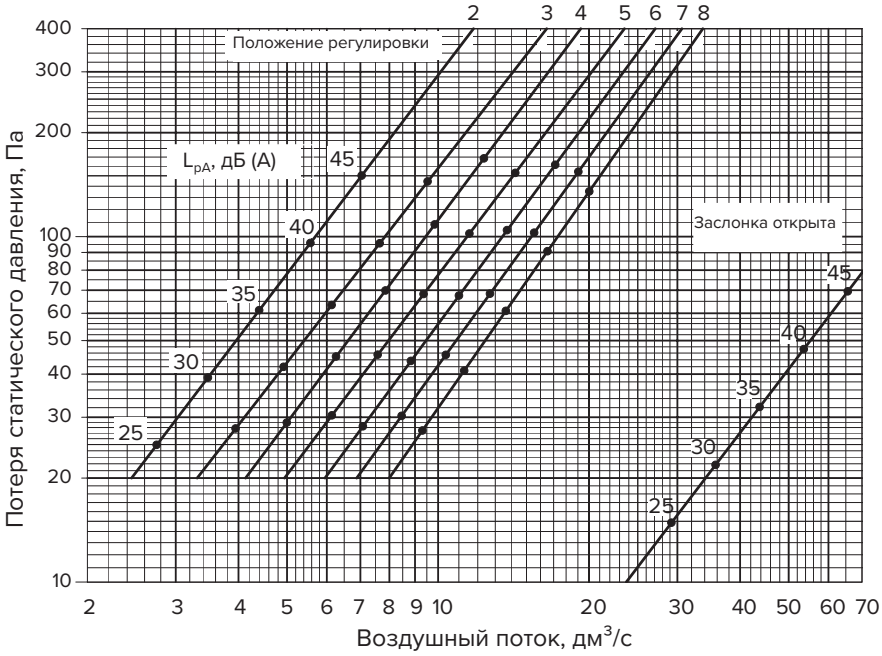


### Форсированная вентиляция

Объемный расход воздуха внутри кухонной вытяжки измеряется при открытой заслонке на основе потери статического давления и диаграммы производительности вытяжки.

- Измерьте потерю статического давления вытяжки. Точка измерения должна располагаться на наружном буртике вытяжки, на высоте, равной как минимум 2 диаметрам воздуховода (см. рисунок).
- Определите объемный расход воздуха на основе измеренного давления и диаграммы производительности (с открытой заслонкой).

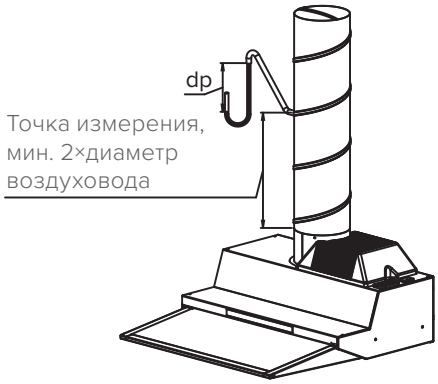


**Стандартная вентиляция (настройки 2-8)**

| СТАНДАРТНАЯ ВЕНТИЛЯЦИЯ | |
|---|---|
| Заслонка закрыта | |
| Параметр | Отверстий открыто/ заслонка |
| 2 | 2 |
| 3 | 3 |
| 4 | 4 |
| 5 | 5 |
| 6 | 6 |
| 7 | 7 |
| 8 | 8 |


© Vallox Oy – Все права защищены

VALLOX

Vallox Oy | ул. Милликилянтие, 9-11 | 32200, ЛОЙМАА | ФИНЛЯНДИЯ | www.vallox.com
Клиентская служба +358 10 7732 200 | Послепродажное обслуживание +358 10 7732 270

D3935/06.08.2019

© Vallox - Все права защищены